HAITEC

Руководство по эксплуатации

HT-AFL2

Электрическая тележки-паллетника

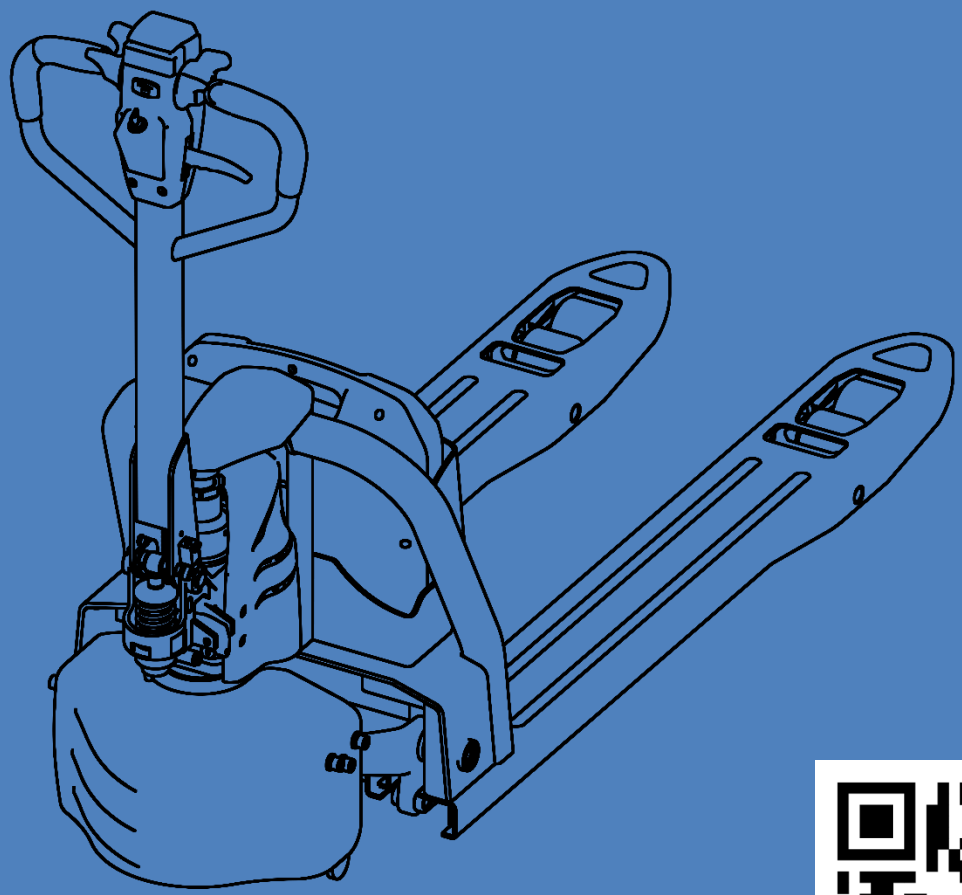

www.HAITEC.ru

LLC "HAITEC"
123592 MOSCOW, RUSSIA

Уважаемые покупатели, Дорогие друзья!
Спасибо, что Вы выбрали технику HAITEC
мы ценим Ваше доверие!

Перед первым вводом в эксплуатацию и перед каждым использованием обязательно прочитайте эту инструкцию по эксплуатации!
Здесь Вы найдёте все указания по безопасному использованию и длительному сроку службы устройства. Обязательно соблюдайте все указания по технике безопасности, приведённые в этой инструкции!
Пожалуйста, всегда храните эту инструкцию по эксплуатации вместе с устройством, чтобы в случае сомнений она всегда была у вас под рукой.

Тележка для поддонов HT-AFL2





Внимание

Прочитайте и внимательно изучите все эти примечания в этом руководстве перед использованием этого устройства.

Держите руководство пользователя всегда под рукой на работе.

ХАЙТЕК ООО
123592 МОСКВА РОССИЯ
Год выпуска 2026

СОДЕРЖАНИЕ

1. ОСНОВНЫЕ ТЕХНИЧЕСКИЕ ХАРАКТЕРИСТИКИ 4

2. ИСПОЛЬЗОВАНИЕ ПО НАЗНАЧЕНИЮ 5

ЗНАКИ УСТАНОВЛЕННЫЕ НА ИЗДЕЛИИ.....6

3. ОБЩИЕ ПРАВИЛА БЕЗОПАСНОСТИ 6

УКАЗАНИЯ ПО ТЕХНИКЕ БЕЗОПАСНОСТИ ПРИ ИСПОЛЬЗОВАНИИ ТЕЛЕЖКИ ДЛЯ ПОДДОНОВ 7

4. ЛИЧНАЯ БЕЗОПАСНОСТЬ 9

5. КРАТКОЕ ТЕХНИЧЕСКОЕ ОПИСАНИЕ МОДЕЛИ.....11

6. МОНТАЖ И СБОРКА 12

7. ИНСТРУКЦИЯ ПО ЭКСПЛУАТАЦИИ.....13

8. ТЕХНИЧЕСКОЕ ОБСЛУЖИВАНИЕ.....16

9. СЕРВИСНОЕ ОБСЛУЖИВАНИЕ 21

10. ГРАФИК ТЕХНИЧЕСКОГО ОБСЛУЖИВАНИЯ.....21

11. ИНСТРУКЦИЯ ПО УТИЛИЗАЦИИ.....23

12. ТРАНСПОРТИРОВКА.....24

13. ПОИСК И УСТРАНЕНИЕ НЕИСПРАВНОСТЕЙ.....25

14. ХРАНЕНИЕ 26

15. ОКРУЖАЮЩАЯ СРЕДА.....27

16. ГАРАНТИЙНЫЕ ОБЯЗАТЕЛЬСТВА.....27



Мы стремимся постоянно совершенствовать нашу продукцию, поэтому технические характеристики и изображения могут измениться! Если рабочие характеристики или внешний вид Вашего устройства отличаются от описанных в данном руководстве, пожалуйста, обратитесь за помощью к Вашему продавцу.

1. Основные технические характеристики

Название модели	**HT-AFL2**
Приводная система / использование	Электрический
Максимальная грузоподъемность	2,0 Т
Максимальная высота подъема	200 мм
Минимальная высота вил	85 мм
Ширина вил	550 мм
Длина вил	1,15 м
Материал колес	Нейлон / Полиуретан
Диаметр рулевого колеса	180 мм
Диаметр колес вил	80 мм
Расстояние между полом и подъемником	22 мм
Радиус поворота	1,398 м
Скорость движения, при полной/пустой нагрузке	4,2/4,5 км/ч
Максимальный уклон Полная нагрузка/Пустая нагрузка	6% / 15%
Тип тормоза	электромагнитное торможение
Мощность приводного двигателя	1 кВт
Мощность подъемного двигателя	0,8 кВт
Ёмкость литиевой батареи	48 В/ 20 Ач
Входное напряжение зарядного устройства	230 В
Выходное напряжение зарядного устройства	48В / 3А
Тип управления приводом	Регулирование скорости постоянного тока
Тип поворота	механическое рулевое управление
Размер в собранном виде	1603x550x1160 мм
Вес нетто	160 кг

Данное руководство по эксплуатации относится к нескольким моделям с различными характеристиками.

Разрешается применять только те насадки, которые специально одобрены для использования с Вашей конкретной моделью.



2. Использование по назначению

Этот гидравлический тележка-погрузчик специально разработан для эффективной транспортировки палетированного груза. С ручным управлением и гидравлической системой она обеспечивает плавное поднятие и опускание вил, в основном используется для погрузки, разгрузки, штабелирования и короткого горизонтального перемещения палетированных товаров. Она широко используется в заводских цехах, на складах, в логистических центрах, в портовых терминалах, на станциях и в аэропортах, а также в крупных супермаркетах. Это идеальный инструмент для повышения эффективности операций по обработке материалов и снижения трудоемкости для работников.

Выполнить эту работу эффективно и быстро можно с помощью данного изделия. Никогда не используйте устройство для других целей, так как это может привести к серьезным травмам!

Использование устройства для других целей запрещено. Производитель не несет ответственности за любые повреждения или травмы, полученные в результате подобного использования. Пользователь несет полную ответственность за связанные с этим риски.

Для обеспечения надлежащего использования и технического обслуживания устройства мы советуем Вам тщательно читать, соблюдать и хранить инструкции по эксплуатации, предоставляемые производителем. Руководство содержит подробную информацию об условиях эксплуатации и техобслуживания.

Содержащаяся в руководстве информация основана на Технических характеристиках, имеющихся на момент выпуска руководства. Технические характеристики могут быть изменены без предварительного уведомления, так как мы постоянно стремимся повышать качество нашей продукции.

ОСТОРОЖНО! Устройство должно использоваться только по назначению. Любое другое использование считается неправильным применением. Ответственность за любой ущерб или травму любого рода несёт оператор, а не производитель.

ЗНАКИ, УСТАНОВЛЕННЫЕ НА ИЗДЕЛИИ



Внимание! Предупреждение! Опасность!

Символ, сопровождаемый этими словами, обращает внимание на действия или ситуации, которые чреваты травмами оператора и окружающих его людей.



Внимание! Перед началом использования этого товара внимательно прочитайте данное руководство по эксплуатации и храните его в надёжном месте для последующего использования.



ПРЕДУПРЕДИТЕЛЬНЫЙ СИМВОЛ БЕЗОПАСНОСТИ:
Указывает на меры предосторожности или указания по технике безопасности.

3. Общие Правила Безопасности



Перед вводом в эксплуатацию этого устройства необходимо ознакомиться с инструкциями, приведёнными в данном руководстве.

При использовании данного устройства соблюдайте следующие указания по технике безопасности, чтобы исключить риск физического или материального ущерба. Пожалуйста, ознакомьтесь с указаниями по технике безопасности, приведёнными в соответствующих главах. Если Вы сомневаетесь, соблюдайте законодательные нормы или предписания по предотвращению несчастных случаев при использовании устройства.

ВНИМАНИЕ! Пользователи должны пройти надлежащее обучение по эксплуатации, настройке и вводу в эксплуатацию устройства, включая недопустимые операции.



Внимательно прочитайте инструкцию. Ознакомьтесь с элементами управления и правильной работой устройства. Перед каждым использованием найдите немного времени, чтобы ознакомиться с устройством.

Никогда не разрешайте детям или лицам, не знакомым с данной инструкцией, пользоваться устройством. Местные правила могут ограничить возраст оператора.

Это устройство не предназначено для использования людьми (включая детей) с ограниченными физическими, сенсорными или умственными способностями или отсутствием опыта и знаний, за исключением случаев, когда они контролируются или обучаются лицом, ответственным за их безопасность.

Никогда не работайте, если рядом есть люди, особенно дети или домашние животные.

Обратите внимание, что оператор или пользователь несёт ответственность за несчастные случаи или опасность, связанную с другими лицами или их имуществом.

УКАЗАНИЯ ПО ТЕХНИКЕ БЕЗОПАСНОСТИ ПРИ ИСПОЛЬЗОВАНИИ ТЕЛЕЖКИ ДЛЯ ПОДДОНОВ

Ознакомьтесь со всеми инструкциями перед началом эксплуатации данного изделия и храните их постоянно.

Внимательно прочитайте инструкции. Освойтесь с органами управления и научитесь правильно пользоваться устройством.

В случае неисправности изделия, не разбирайте и не пытайтесь самостоятельно ремонтировать. Обратитесь в авторизованный сервисный центр.

Запрещено пользоваться изделием лицам младше 18-ти лет, людям с ограниченными возможностями, лицам, находящимся под воздействием алкоголя, наркотических веществ, медикаментозных средств.

ВНИМАНИЕ! Используйте только оригинальные комплектующие детали и соединения. Важно, чтобы эти детали оставались неповрежденными, поэтому следует избегать ненадлежащего применения и предохранять их от сгибов и ударов.

Не используйте устройство в плохую погоду, такую как густой туман, проливной дождь, сильный ветер, сильный холод и т.д. Работа в плохую погоду утомительна и может привести к опасным условиям, например, к скользким поверхностям.

Эксплуатируйте устройство только при дневном свете или при хорошем искусственном освещении. Если это возможно, избегайте использования устройства во влажных условиях.

Не трясите рукоятку управления резко или на высокой частоте.

Не выполняйте загрузку на вилы на высокой скорости.

Не перегружайте.

Размещайте груз по центру над вилами. Ваша тележка может опрокинуться, если груз сместится. Убедитесь, что груз равномерно распределен и расположен по центру над вилами.

Не перемещайте сыпучие или нестабильные грузы. Убедитесь, что груз, который вы перевозите, устойчив.

Не оставляйте груз на вилах надолго.

Опускайте вилы до нижнего положения перед тем, как покинуть тележку.

Никогда не катайтесь на тележке и не позволяйте никому другому кататься. Никогда не стойте на грузе или под ним, на вилах или под ними, и не позволяйте другим делать это.

Не поворачивайте рукоятку управления направо при парковке.

Не используйте тележку в качестве автомобильного домкрата.

Не используйте конец вил как рычаг для подъема грузов.

Будьте внимательны, чтобы не прищемить или раздавить кого-либо. Смотрите, куда вы идете. Не позволяйте какой-либо части вашего тела попасть под зажим или быть раздавленной.

Не загружайте пищевые продукты напрямую.

Держитесь подальше от края.

Замедляйтесь. Выполняйте все движения плавно и с такой скоростью, которая даст вам время среагировать в экстренной ситуации.

На склонах всегда следите за тем, чтобы находиться в устойчивом положении. Находясь на склоне, замедлите работу и убедитесь, что находитесь в устойчивости положении.

Не используйте устройство на склоне, который является слишком крутым для безопасной работы.

Никогда не бегите с устройством.

Будьте крайне осторожны при перемене направления движения по склону.

Будьте предельно осторожны, двигаясь задним ходом или перемещая устройство по направлению к себе.

Держите руки, ноги, а также другие части тела и одежду подальше от вращающихся частей устройства.

Следите, чтобы все защитные устройства были установлены и находились в исправном состоянии.

Крепко держитесь за верхнюю рукоятку обеими руками. Во время работы всегда держите устройство обеими руками.

При работе с устройством перемещайтесь только шагом. Не прилагайте чрезмерных усилий. Во время работы всегда сохраняйте устойчивое положение.

Если устройство наткнулось на посторонний предмет, осмотрите устройство на предмет повреждений, и при необходимости выполните ремонт перед продолжением работы.

Запрещается перемещать или изменять механические защитные устройства.

Не вносите изменения в конструкцию устройства. Во избежание несчастных случаев и поломки, устанавливайте лишь те запчасти и аксессуары, которые рекомендуются производителем.

Ежедневно перед эксплуатацией проверяйте устройство на наличие ослабленных крепежных деталей. Тщательно зажмите их или замените, если потребуется.

Откажитесь от эксплуатации устройства, если оно было повреждено.

Не используйте устройства в состоянии усталости, болезни или под воздействием алкоголя, наркотиков, лекарств.

При опасности попадания пыли следует использовать дыхательную маску.

Внимательно осмотрите участок, где будет использоваться устройство, и удалите все объекты, которые могут быть выброшены из-под него.

Вовремя проводите техническое обслуживание устройства, чистку и замену комплектующих.

Несоблюдение техники безопасности является причиной возникновения опасности травматизма и повреждения устройства.

Обратите внимание, что неправильное обслуживание, использование не соответствующих требованиям производителя запасных частей, а также удаление или изменение предохранительных систем могут привести к травмированию оператора или окружающих его людей, а также выходу устройства из строя.

Запрещается работать с устройством после приема лекарств, употребления алкогольных напитков или наркотических средств, которые могут оказать негативное влияние на реакцию работающего.

Перед использованием всегда производите визуальный осмотр, чтобы убедиться, что элементы и детали не изношены и не имеют повреждений.

Изношенные и поврежденные детали и болты необходимо заменять сразу комплектом, чтобы не нарушать балансировку.

При эксплуатации устройства допускается использование только одобренных производителем компанией запасных частей, приспособлений, аксессуаров и насадок.

Помните, что использование сочетания оборудования, не одобренного производителем, может привести к травмам, повреждению имущества и потере права на последующее гарантийное обслуживание.

Если вы приближаетесь к оператору, который работает с устройством, убедитесь, что оператор вас заметил, и устройство будет остановлено. Во избежание несчастных случаев не отвлекайте и не пугайте оператора во время работы.

ВНИМАНИЕ! Не позволяйте кому-либо эксплуатировать это устройство, если он не прочитал технический паспорт с руководством по эксплуатации, не знает правил техники безопасности и не обучался работе.

4. Личная Безопасность

Это устройство не предназначено для использования людьми (включая детей) с ограниченными физическими, сенсорными или умственными способностями или отсутствием опыта и знаний, за исключением случаев, когда они контролируются или обучаются лицом, ответственным за их безопасность.

Дети должны быть под контролем, чтобы убедиться, что они не играют с устройством.

Будьте бдительны, наблюдайте за тем, что Вы делаете, и руководствуйтесь здравым смыслом при работе с этим устройством.

Не используйте это устройство, если Вы устали, больны или находитесь под воздействием наркотиков, алкоголя или лекарств. Небрежность во время работы этого устройства может привести к потере контроля и серьёзным травмам.

Не перенапрягайтесь. Всегда следите за хорошим сцеплением и балансом. Это позволяет лучше контролировать инструмент в неожиданных ситуациях.

Одевайтесь адекватно. Не носите свободную одежду или украшения.

Держите волосы, одежду и перчатки подальше от движущихся частей. Свободная одежда, украшения или длинные волосы могут запутаться в движущихся частях.

При длительном использовании прибора вибрация может привести к нарушению кровообращения рук. Эти эффекты могут быть усилены низкой температурой окружающей среды и/или слишком плотным захватом ручек. Срок службы может быть увеличен с помощью подходящих перчаток или регулярных перерывов в работе. Регулярно делайте перерывы в работе.

Ограничьте суточную нагрузку.

Не используйте машину там, где существует риск возникновения пожара или взрыва. Например, в присутствии легко воспламеняющихся жидкостей, газов или пыли.

Не подпускайте детей и посторонних лиц во время работы с машиной. Отвлекающие факторы могут привести к потере контроля, поэтому посетители должны держаться на безопасном расстоянии от рабочей зоны.

Используйте защитную одежду и оборудование. Используйте защитные очки или защитные очки с боковыми щитками, соответствующими действующим национальным стандартам, или, при необходимости, защитную маску для лица. Используйте в качестве пылезащитной маски в пыльных условиях работы. Это относится ко всем лицам, находящимся в рабочей зоне. Также используйте нескользящую защитную обувь, каску, перчатки, системы сбора пыли и средства защиты органов слуха, когда это необходимо.

ВНИМАНИЕ! ПРЕДУПРЕЖДЕНИЕ!

Предупреждения, предостережения и инструкции, указанные в данном руководстве, могут не охватывать все возможные условия и ситуации, которые могут возникнуть. оператор должен понимать, что здравый смысл и осторожность являются факторами, которые не могут быть учтены в данном устройстве, но ими необходимо руководствоваться при использовании.

5. Краткое техническое описание модели

HT-AFL2 ОСНОВНЫЕ ЭЛЕМЕНТЫ

1. Кнопка экстренной остановки
2. Кнопка низкой скорости
3. Переключатель привода
4. Индикация заряда батареи
5. Ключевой выключатель
6. Ручка
7. Комплект рычага управления
8. Гидравлическая система
9. Защитный кожух ведущего колеса
10. Аккумулятор
11. Вилки
12. Кнопка подъема погрузчика
13. Кнопка звукового сигнала
14. Рычаг опускания вил





ВНИМАНИЕ! Внешний вид изделия может незначительно отличаться от приведенного на рисунках. Это вызвано дальнейшим техническим усовершенствованием модели. Изготовитель оставляет за собой право вносить изменения в конструкцию и комплектацию изделия без предварительного уведомления пользователя с целью повышения его потребительских качеств.

6. Монтаж и сборка

Перед началом эксплуатации тележки-паллетника:
- Выньте тележку-паллетник из коробки;
- Проверьте тележку-паллетник на наличие механических повреждений;
- Внимательно прочтите руководство по эксплуатации!
- Тщательно ознакомьтесь с расположением элементов управления;
- Соберите тележку-паллетник.

КОМПЛЕКТ ПОСТАВКИ HT-AFL2

Комплект поставки тележки для поддонов включает:
1. Тележку – 1 шт.
2. Зарядное устройство – 1 шт.
3. Инструкция по эксплуатации – 1 шт.





ПРИМЕЧАНИЕ! Внешний вид изделия может незначительно отличаться от приведенного на рисунках. Это вызвано дальнейшим техническим усовершенствованием модели. Изготовитель оставляет за собой право вносить изменения в конструкцию и комплектацию изделия без предварительного уведомления пользователя, с целью повышения его потребительских качеств.

Сборка

Тележка для поддонов поставляется в собранном виде и может использоваться сразу после подключения аккумулятора.

ПРЕДУПРЕЖДЕНИЕ! Если какие-либо детали повреждены или отсутствуют, не используйте этот продукт до тех пор, пока детали не будут заменены. Невнимание к этому предупреждению может привести к серьезным травмам. Позвоните по нашей горячей линии поддержки клиентов для получения помощи.

ВНИМАНИЕ! Не пытайтесь модифицировать этот продукт или создавать аксессуары, не рекомендуемые для использования с этим продуктом. Любое такое изменение или модификация является неправильным и может привести к опасному состоянию, ведущему к возможной серьезной травме.

7. Инструкция по эксплуатации

Тележка для поддонов изготовлена из стали и стальной рамы, что позволяет использовать её длительное время при интенсивной эксплуатации. Не используйте тележку для поддонов на скользких или неровных полах и поверхностях. Не переезжайте предметы на полу.

Запуск, работа и остановка

1. Вставьте ключ в замок зажигания, поверните его вправо и аккуратно вытащите аварийный выключатель безопасности для подключения управляющей цепи.

2. Поднимите вилы примерно на 10 см от поверхности.

3. Медленно включите переключатель движения до требуемой скорости.

4. В случае неисправности погрузчика во время работы, питание необходимо быстро отключить, нажав красный аварийный выключатель.

5. При повороте погрузчика уменьшайте скорость и, если возможно, избегайте резких поворотов.

6. Максимальный допустимый угол подъема для полностью загруженного погрузчика составляет 5%, поэтому наклон нужно учитывать при подъеме. Во время подъема переключатель движения должен быть полностью удержан для обеспечения максимального сцепления.

7. При остановке погрузчика опустите вилы в минимальное положение, нажмите выключатель безопасности и выньте ключ.

Тормозные характеристики зависят от состояния дороги и нагрузки на тележку.

Тормозная функция может быть активирована следующими способами:

- Установите рычаг управления в тормозное положение (P);

- В экстренных случаях управлять торможением тележки, нажав аварийный переключатель (1);

- В экстренных случаях нажмите кнопку газа (3) для управления движением тележки назад с целью торможения.

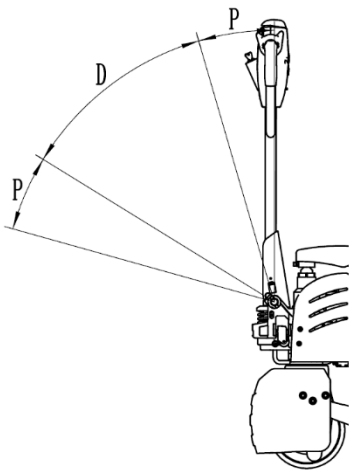

Использование аварийного выключателя безопасности

Если транспортное средство теряет управление во время движения или при использовании появляется дым с запахом гари, пожалуйста, нажмите аварийный выключатель на приборной панели погрузчика, чтобы главный источник питания был отключен. После выяснения причины и устранения неисправности его можно будет включить. Метод включения: аккуратно вытащите красную кнопку, кнопка выскакивает вверх, включение завершено.

Кнопка аварийного отключения электропитания выполнена из пластика, при нажатии вниз или вытягивании вверх не следует прилагать чрезмерное усилие, чтобы не повредить выключатель.

Использование клаксона и заднего сигнала

Для безопасности движения тележка оснащёна сигнальным гудком. Во время движения, чтобы предупредить других, нажмите на кнопку гудка посередине рукоятки управления, и гудок прозвучит, предупреждая пешеходов.

Индикатор емкости батареи

На приборной панели есть функция отображения емкости батареи погрузочной машины.

Панель индикатора заряда батареи: Разряд батареи отображается с помощью светодиодов на панели индикатора, цвета светодиодов означают следующие состояния: зелёный: 75%-100%, синий: 50%-75%, жёлтый: 25%-50%, мигающий красный: 0-25%.



Проверьте перед использованием

Проверьте тележку перед началом работы. Убедитесь, что она исправна.

Убедитесь, что все колеса в хорошем состоянии.

Проверьте, надежно ли закреплены обе вилки и не согнуты ли они, не имеют трещин или сильного износа.

Проверить заряд и состояние аккумулятора

Проверьте цепи на предмет повреждений.

Осмотрите дно тележки на предмет признаков гидравлических протечек.

Проверьте, работают ли все органы управления плавно.

На открытом пространстве протестируйте тормоз. Узнайте расстояние, необходимое для остановки, прежде чем начинать работу. Если тормозной путь слишком длинный для безопасной остановки, не используйте тележку.

Гидравлическая система может засасывать воздух, если тележка длительное время не использовалась. В этом случае переместите рычаг управления на управляющей рукоятке в НИЖНЕЕ положение, полностью покачайте управляющую рукоятку 4-6 раз, затем отпустите её. При необходимости повторите данные действия до тех пор, пока управляющая рукоятка не будет работать исправно. Если рохля работает плохо или вызывает неприятные ощущения при использовании, не используйте её.

Эксплуатация

Перед использованием убедитесь, что нагрузка не превышает максимальную грузоподъемность.

Правильный способ загрузки показан на рисунке.

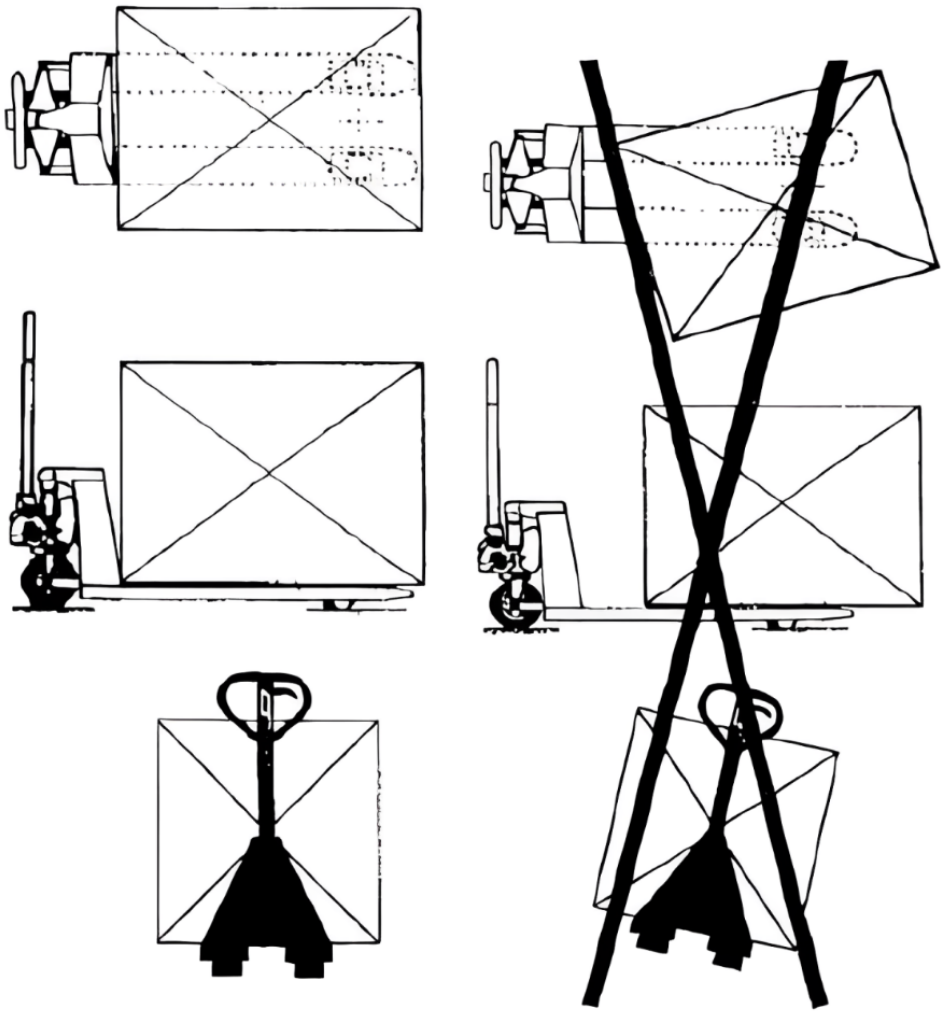

⚠ **ВНИМАНИЕ!** Не работайте и не толкайте тележку-паллет на неровных и каменистых поверхностях, так как это повредит колеса.

8. Техническое обслуживание

Электрическая принципиальная схема

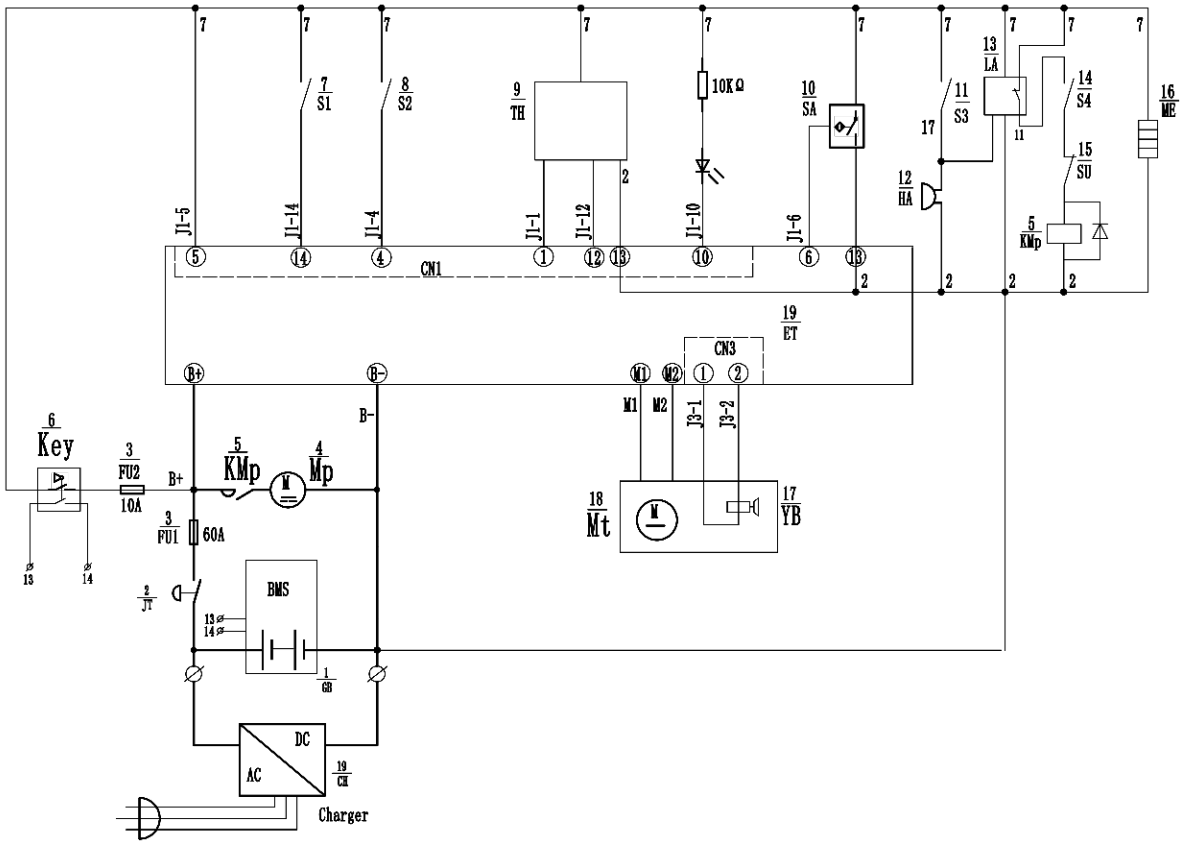

1	GB	Аккумулятор	11	S3	Громкоговоритель переключатель
2	JT	Аварийная остановка	12	HA	Зуммер
3	FU1, FU2	Предохранитель	13	LA	Модуль с низким уровнем заряда
4	Mp	Насосный мотор	14	S4	Выключатель подъема погрузчика
5	KMp	Контактор насоса	15	SU	Ограничение подъема
6	Key	Клавишный переключатель	16	ME	Светодиодный индикатор
7	S1	Экстренный реверс	17	YB	Электромагнитный тормоз
8	S2	Низкоскоростной переключатель	18	Mt	Тяговый электродвигатель
9	TH	Ускоритель	19	CH	Зарядное устройство
10	SA	блокировочный переключатель	20	ET	Контроллер

Точки смазки

Смажьте точки, отмеченные в списке обслуживания. Требуемая спецификация смазки: LP75W-90.

Перед нанесением смазки на ведущие колеса снимите кожух ведущего колеса, открутите гайку, После нанесения смазки затяните гайку и снова установите крышку приводного колеса.

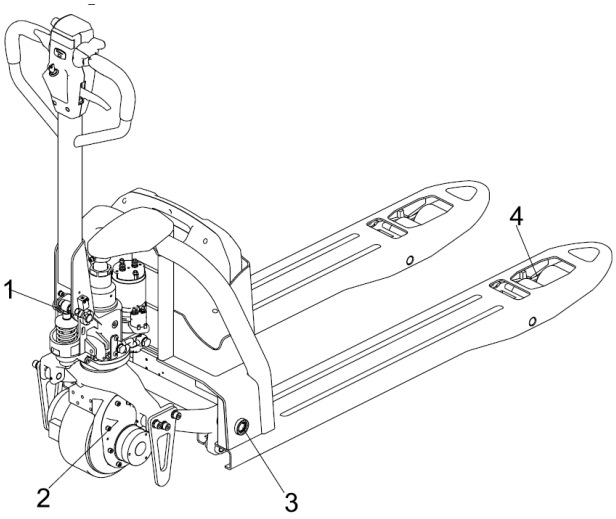



1	Вал ручки
2	Ведущее зубчатое колесо
3	Подшипник опорный
4	Несущий подшипник колеса

Схема смазки и технического обслуживания

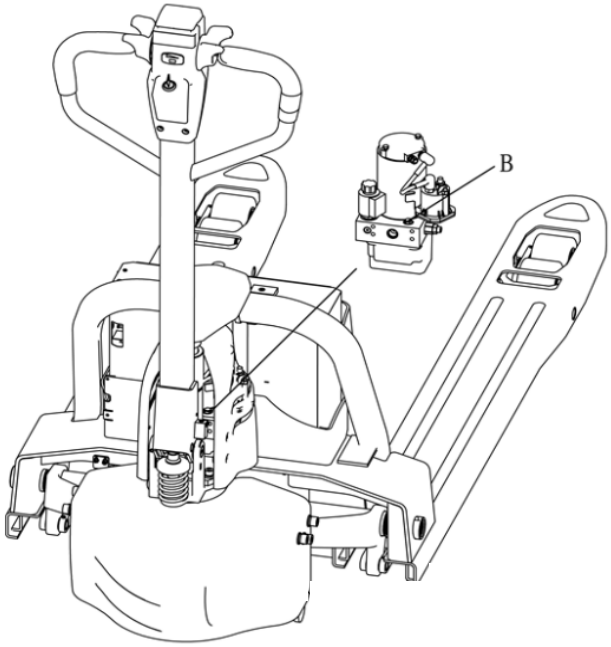



B: Горловина для заливки гидравлического масла

Перед заправкой гидравлического масла сначала снимите защитный кожух гидравлического насоса, открутите гайку, показанную на рисунке, и заправьте гидравлическое масло. После заправки гидравлического масла затяните гайку и установите защитный кожух на место.

При доливе гидравлического масла или его замене, пожалуйста, заполните гидравлический бак полностью, объем примерно 1 литр.

Рекомендуемая модель гидравлического масла: L-HM46#

Используйте масло L-HM 46#, когда температура окружающей среды составляет от -5°C до 40°C. Используйте низкотемпературное рабочее масло, когда температура окружающей среды составляет от -35°C до -5°C.

Использование и обслуживание аккумуляторов

Перед выполнением любых операций с аккумуляторной батареей необходимо убедиться, что транспортное средство припарковано и находится в безопасном положении.

Зарядка, обслуживание и замена аккумуляторов должны выполняться квалифицированным персоналом. Перед началом работы необходимо внимательно прочитать руководство пользователя, подготовить материалы и ознакомиться с требованиями к зарядке.

При работе с аккумуляторными батареями на месте строго запрещается курение и использование открытого огня. При хранении аккумуляторов и их подзарядке необходимо держаться подальше от легковоспламеняющихся предметов, как минимум на расстоянии более 2 метров, а место размещения аккумуляторов должно быть хорошо вентилируемым и оснащено противопожарным оборудованием.

Обслуживание аккумулятора

Гайки на каждой батарейной ячейке должны оставаться сухими и чистыми, каждый клеммный и кабельный конец должен быть плотно затянут и смазан чистым маслом щеткой, чтобы предотвратить коррозию. Оголенные клеммы и выводы аккумулятора должны быть покрыты противоскользящей изоляционной крышкой.

Кабели каждых двух аккумуляторных батарей должны быть хорошо подключены. Проверьте, не ослаблены ли гайки на каждом полюсе; если они ослаблены, их необходимо затянуть.

Держите поверхность аккумулятора чистой и сухой. После завершения зарядки используйте хлопчатобумажную нить или кисточку, чтобы вытереть брызги кислоты, при необходимости можно протереть влажным полотенцем.

Аккумулятор следует избегать перезаряда и переразряда, а также быструю зарядку и недостаточную зарядку следует запрещать. В противном случае это может повлиять на срок службы аккумулятора.

Запрещается размещать проводящие предметы на аккумуляторе

(включая металлические инструменты), иначе это может вызвать короткое замыкание аккумулятора или даже взрыв.

Запрещается допускать попадание любых вредных жидких или твердых веществ на поверхность аккумулятора. При использовании ареометра или термометра поверхность должна быть чистой, без каких-либо примесей.

Разряженную аккумуляторную батарею следует своевременно заряжать, задержка может повредить аккумулятор, откладывать зарядку можно не более чем на 24 часа. В холодную погоду аккумулятор, находящийся на улице, может не зарядиться, в этом случае его следует перенести в помещение для зарядки.

Если аккумулятор долго не используется, его следует заряжать один раз в месяц, каждый раз полностью.

Когда отдельные элементы батареи выходят из строя, следует быстро выяснить причину неисправности и определить вышедший из строя элемент, а затем отремонтировать его; если ремонт невозможен, заменить его.

При зарядке должно быть обеспечено достаточное вентиляционное оборудование, на месте строго запрещается курение и открытый огонь, чтобы избежать риска взрыва водорода.

Электролит внутри аккумулятора ядовит и коррозионно-активен, поэтому при любых условиях работы необходимо носить рабочую одежду и защитные очки, чтобы избежать контакта тела с электролитом аккумулятора.

Если одежда, кожа или глаза контактируют с кислотой из аккумулятора, немедленно промойте большим количеством чистой воды; если на кожу или в глаза попала кислота, кроме немедленного промывания большим количеством чистой воды, необходимо также сразу обратиться в больницу для осмотра. Пролитую кислоту необходимо немедленно нейтрализовать.

Строго запрещены разряды большого тока, такие как одновременное движение и подъем.

Установка и замена батареи

Перед разборкой и установкой аккумулятора необходимо припарковать погрузчик в соответствии с правилами и отключить питание погрузчика.

Этапы снятия/установки аккумулятора:

A: Выньте разъем 1.

B: Поднимите и выньте аккумуляторный модуль 2.

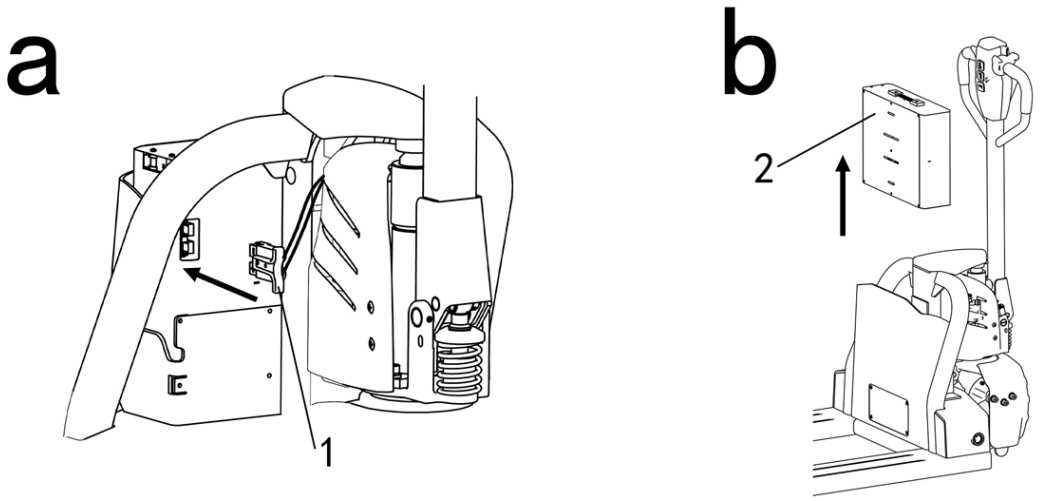

Устанавливайте аккумулятор в обратном порядке, обращая внимание на правильность его расположения и подключения проводов. Разместите кабели аккумулятора, чтобы при установке аккумулятора не произошло их защемления.

Зарядка

Пожалуйста, внимательно прочитайте руководство перед зарядкой.

При зарядке аккумулятора убедитесь, что на аккумулятор не положены металлические предметы, и перед началом зарядки проверьте все соединения кабелей и штекеров на наличие явных дефектов. Все инструкции по безопасности, такие как правила подачи аккумулятора и подготовка к зарядке аккумулятора, должны строго соблюдаться.

Во время зарядки следует обеспечить хорошую вентиляцию батареи и отсека для зарядки батареи, чтобы гарантировать безопасность зарядки. Перед подключением или отключением зарядного устройства убедитесь, что зарядное устройство находится в разомкнутом состоянии цепи.

Персоналу следует по возможности держаться подальше от аккумуляторов, чтобы избежать опасности.

⚠ **ВНИМАНИЕ!** Используйте только оригинальные запасные части для выполнения технического обслуживания и ремонта. Выход из строя устройства при использовании запасных частей, расходных материалов, не соответствующих по качеству, а также использование неоригинальных

запасных частей, не подлежит ремонту по гарантии.

Хорошее обслуживание имеет существенное значение для безопасной, экономичной и беспроблемной эксплуатации. Для поддержания тележки в хорошем рабочем состоянии необходимы периодические технические обслуживания.

Регулярно очищайте изделие и удаляйте сильные загрязнения, чтобы защитить материал от повреждений.

Храните продукт и его аксессуары в сухом месте, защищенном от холода.

Оригинальные запасные части предоставляются сервисными центрами и дилерами.

Для получения дополнительной информации о сервисе и запасных частях, пожалуйста, свяжитесь с продавцом, у которого вы приобрели изделие.

По соображениям безопасности изношенные или поврежденные детали должны быть заменены незамедлительно. Используйте только оригинальные запасные части и оригинальные компоненты. Храните устройство в месте, недоступном для детей.

9. Сервисное обслуживание

Конструкция тележки-паллетника HAITEC разработана с учетом продолжительного и безотказного срока службы. Регулярное выполнение технического обслуживания является залогом того, что изделие будет служить долго. Если вы не уверены в своих силах, не располагаете нужными инструментами и оригинальными запасными частями, заказывайте техническое обслуживание в авторизованных сервисных центрах. Для получения подробной информации о сервисных центрах обратитесь к дилеру, у которого вы приобрели продукцию HAITEC.

Оригинальные запчасти предоставляются сервисными мастерскими и дилерами. Мы рекомендуем Вам доставить устройство в авторизованный сервисный центр для ежегодного техобслуживания и осмотра защитных устройств.

Для получения дополнительной информации о сервисном обслуживании и запасных частях, пожалуйста, свяжитесь с дилером, у которого Вы приобрели устройство.

10. График технического обслуживания

Проведение всестороннего и профессионального обслуживания является крайне важной работой для безопасной эксплуатации транспортного средства. Несоблюдение установленных интервалов обслуживания может привести к отказу тележки и представлять потенциальную угрозу для людей и оборудования.

Периоды обслуживания, указанные в этом руководстве, относятся к

условиям односменной работы и нормальных рабочих условий. Если устройство используется в среде с большим количеством пыли, при значительных колебаниях температуры окружающей среды или в многосменной эксплуатации, период обслуживания необходимо сократить.

Выполняйте операции согласно приведенному ниже списку технического обслуживания и соблюдайте соответствующие периоды, подробно о которых рассказывается ниже:

W = каждые 50 часов работы, но как минимум один раз в неделю.

A = каждые 250 часов работы, но как минимум раз в 3 месяца.

B = каждые 500 часов работы, но как минимум раз в 6 месяцев.

C = каждые 2000 часов работы, но как минимум раз в 12 месяцев.

Список технического обслуживания		Интервал обслуживания●	W	A	B	C
Тормозная система	1.1	Проверить воздушный зазор электромагнитного тормоза			●	
Электрическая система	2.1	Проверьте рабочий переключатель, функциональность отображающих устройств и компонентов	●			
	2.2	Проверьте систему сигнализации и защитные устройства		●		
	2.3	Проверьте кабели на повреждения, надежность подключения к клеммам			●	
	2.4	Проверьте работу микровыключателей	●			
	2.5	Проверьте контроллер и контроллер EPS			●	
	2.6	Закрепление кабелей и двигателя			●	
Система аккумуляторов	3.1	Осматривать аккумулятор		●		
	3.2	Визуальный осмотр штекера зарядки аккумулятора			●	
	3.3	Проверьте, надежно ли подключены клеммы аккумулятора, при необходимости смажьте электроды смазкой			●	
Система движения	4.1	Проверить трансмиссию на наличие посторонних шумов			●	
	4.2	Проверить ходовой механизм и смазать его, проверить функцию возврата ручки управления		●		
	4.3	Проверьте наличие износа и повреждений у ведущих и ходовых колёс			●	
	4.4	Проверить подшипники колес и их крепление			●	
Общая	5.1	Проверьте, повреждена ли рама			●	

структура	5.2	Проверьте, целы ли знаки			●	
	5.3	Проверьте крепление подъемной рамы			●	
Гидравлическая система	6.1	Проверить работу гидравлической системы		●		
	6.2	Проверьте, плотно ли закреплены шланги, трубы и соединения, герметичны ли они и нет ли повреждений		●		
	6.3	Проверьте, повреждены ли блок цилиндров и поршень, а также состояние уплотнений и креплений			●	
	6.4	Проверьте настройку тяговой цепи, при необходимости подтяните заново			●	
	6.5	Визуально осмотреть ролики мачты и проверить состояние износа поверхности роликов			●	
	6.6	Проверьте наличие износа и повреждений вил и несущих деталей			●	
	6.7	Проверить уровень масла в гидравлическом баке			●	
	6.8	Замена гидравлического масла				●

ПЕРЕД КАЖДЫМ ИСПОЛЬЗОВАНИЕМ УСТРОЙСТВА ВЫПОЛНЯЙТЕ СЛЕДУЮЩЕЕ:

Убедитесь, что все гайки, болты и винты плотно затянуты, это обеспечит безопасную работу устройства.

Используйте только оригинальные запасные части.

В целях безопасности немедленно замените изношенные и поврежденные части устройства. Используйте только оригинальные детали. Детали других производителей могут не подходить к этому устройству и могут привести к травмам.

Перед хранением проверьте машины на наличие повреждений. Отремонтируйте или замените поврежденные или сломанные детали.

11. Инструкция по утилизации

Устройство находится в упаковке во избежание повреждений при транспортировке. Эта упаковка является сырьём и, таким образом, может быть повторно использована или возвращена в товарный цикл. Устройство и его принадлежности состоят из различных материалов, таких как металл и пластик. Передайте неисправные компоненты в пункт утилизации специальных отходов. Информацию можно получить в специализированном магазине или в муниципалитете.

Запрещено утилизировать аппарат с бытовыми отходами.

12.Транспортировка

Устройство можно транспортировать любым видом закрытого транспорта в упаковке производителя или без нее с сохранением устройства от механических повреждений, атмосферных осадков, воздействия химически активных веществ. Наличие в воздухе паров кислот, щелочей и других агрессивных примесей не допускается.

При транспортировке и хранении не допускайте ударов корпуса о твердые предметы. Для переноса используйте ручку изделия.

Во время погрузочно-разгрузочных работ устройство не должно подвергаться ударам, падениям и воздействию атмосферных осадков.

При транспортировке в тележке или на тележке следите за тем, чтобы он не двигался самопроизвольно.

Убедитесь, что во время транспортировки не произошло неожиданного изменения положения (опрокидывания и т.д.) устройства.

Инструмент в упаковке изготовителя можно транспортировать всеми видами открытого транспорта при температуре воздуха от - 10 до + 40°С и относительной влажности до 80% (при температуре +25°С).

При транспортировке должны быть исключены любые возможные удары и перемещения упаковки с прибором внутри транспортного средства.

Для переноса используйте специальную ручку в верхней части изделия или перемещайте изделие с помощью колес (для моделей, в которых колеса предусмотрены конструкцией).

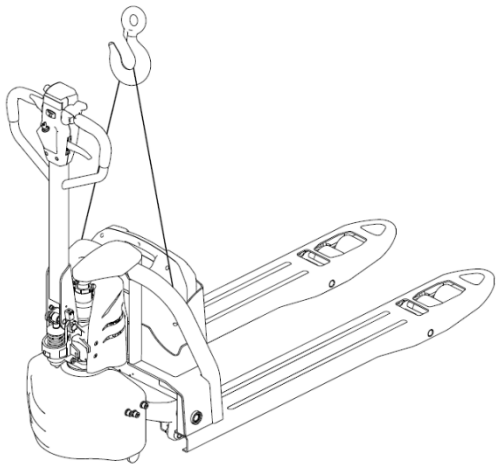

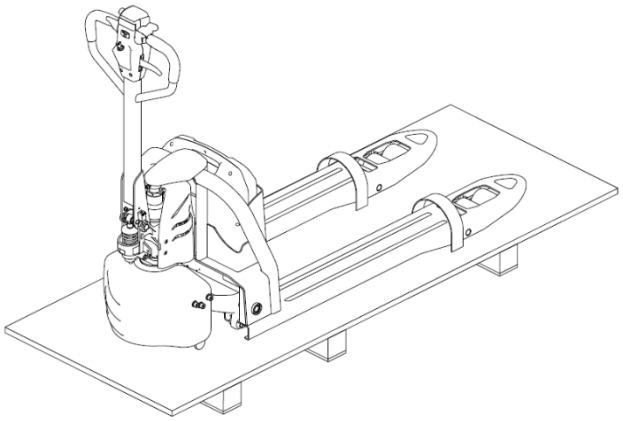

13.Поиск и устранение неисправностей

Проблема	Возможные причины	Корректирующие действия
Транспортное средство не может двигаться	Разъем аккумулятора не подключен	Проверьте разъем аккумулятора и подключите его
	Электрозамок переключен в положение «OFF»	Установите выключатель электрозамка в положение «O»
	Аварийный выключатель не включен	Включить аварийный выключатель
	Аккумулятор разряжен	Проверьте состояние заряда аккумулятора и при необходимости зарядите его
	Тележка для перевозки поддонов находится в состоянии зарядки	Прервать процесс зарядки
	Перегоревший предохранитель	Проверить предохранитель
Груз нельзя поднять	Тележка-платформа не работает	Действовать согласно методам устранения, указанным в разделе «Транспортное средство не может двигаться»
	Гидравлического масла слишком мало	Проверить гидравлическое масло
	Перегрузка	Обратите внимание на номинальную нагрузку
	Проблемы с контактом или повреждение микровыключателя подъема	Проверить предохранитель
Груз не может опуститься	Загрязнение масла и засорение контрольного клапана	Проверьте гидравлическое масло и промойте контрольный клапан, при необходимости замените гидравлическое масло
	Клапан электромагнитного снижения не открыт или поврежден	Проверить электромагнитный клапан опускания или заменить

Тележку-подъемник нельзя остановить во время подъема	Микровыключатель подъема поврежден	Отключите питание и замените концевой выключатель подъема
Можно двигаться только в одном направлении	Микровыключатель и соединительный кабель плохо контактируют	Проверить микровыключатель и соединительный кабель в управляющем рычаге
Тележка для перевозки поддонов движется очень медленно	Недостаточный заряд батареи или плохой контакт соответствующих кабелей	Проверить индикатор заряда батареи и соответствующие кабели
Внезапный запуск транспортного средства	Контроллер поврежден	Замена контроллера
	Рычаг управления движением вперед и назад не возвращается в исходное положение	Сброс или замена управляющего рычага

14.Хранение

Очищайте устройства после каждого использования.

Храните устройства в сухом, чистом месте, недоступном для детей.

Очистите и тщательно промаслите устройство.

Промаслите, чтобы избежать коррозии.

Когда тележка для перевозки поддонов не работает, её следует оставить в сухом и проветриваемом гараже, чтобы предотвратить солнечные ожоги и дождь.

Выключите электронный замок, отключите питание с помощью предохранительного выключателя и вытащите вилку из розетки.

Поднимите рычаг стояночного тормоза и подложите упоры под передние и задние колеса.

Если аккумулятор долгое время не используется, его следует подзаряжать каждые 15 дней.

Перед длительным хранением проведите техническое обслуживание устройства. Если вы собираетесь, длительное время не пользоваться аппаратом (например, в зимний период), убедитесь, что устройство защищено от коррозии и мороза. В конце сезона или если устройство не используется дольше месяца, протрите все металлические поверхности пропитанной маслом тканью, чтобы защитить их от коррозии или распылить мелким слоем масла.

15. Окружающая среда

Если Ваше устройство было заменено после длительного использования, не выбрасывайте его в бытовые отходы, а утилизируйте экологично.

16. Гарантийные обязательства

Гарантийный срок составляет 12 месяца с даты покупки. Сохраняйте товарный чек. Гарантия не распространяется на такие случаи как, быстро изнашивающиеся детали и неполадки, возникшие в результате использования не по назначению, применение с силой, технические изменения, использование неправильных комплектующих или неоригинальных запчастей и выполнение ремонта неквалифицированным персоналом. Ремонт разрешается производить только авторизованному торговому представителю.

Производитель в лице уполномоченной сервисной службы вправе отказать в гарантийном обслуживании полностью или частично в случае неисполнения положений данной инструкции.

Аппарат снимается с гарантийного обслуживания в следующих случаях:

- при несанкционированном разборе аппарата.

- при обнаружении на аппарате следов механических и иных повреждений.

Перед каждым использованием устройства, необходимо проверять затяжку крепежных винтов и гаек. Потеря крепежных элементов не является гарантийным случаем. Собственник устройства должен самостоятельно следить за состоянием крепежных элементов.

Не подлежат гарантийному ремонту следующие неисправности:

- повреждения, уплотнения, сальники, фитинги, штуцеры, изнашивающиеся детали в процессе эксплуатации.

Гарантийные обязательства не распространяются на чистку изделия и замену частей, подверженных износу при эксплуатации. Производитель снимает с себя всякую ответственность за причиненный вред пользователю или третьим лицам при нарушении правил эксплуатации изделия и техники безопасности.

HAITEC

www.HAITEC.ru

LLC “HAITEC”
123592 MOSCOW, RUSSIA